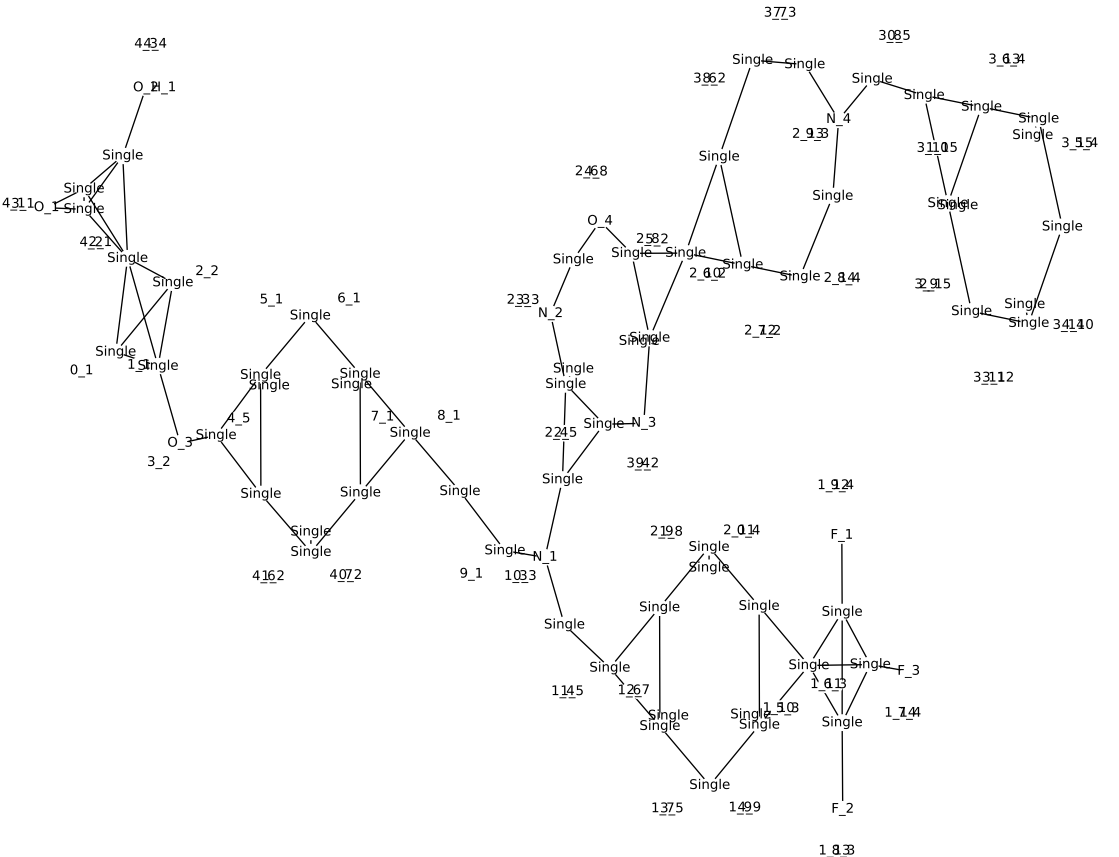US07319104-20080115-C00346